nani IRO 2015 recipe No.03

Woman M-Lsize shirring pants

材料　Wガーゼ ー 106 ㎝幅 ×260 ㎝
　　6 コールゴムー 616 ㎝

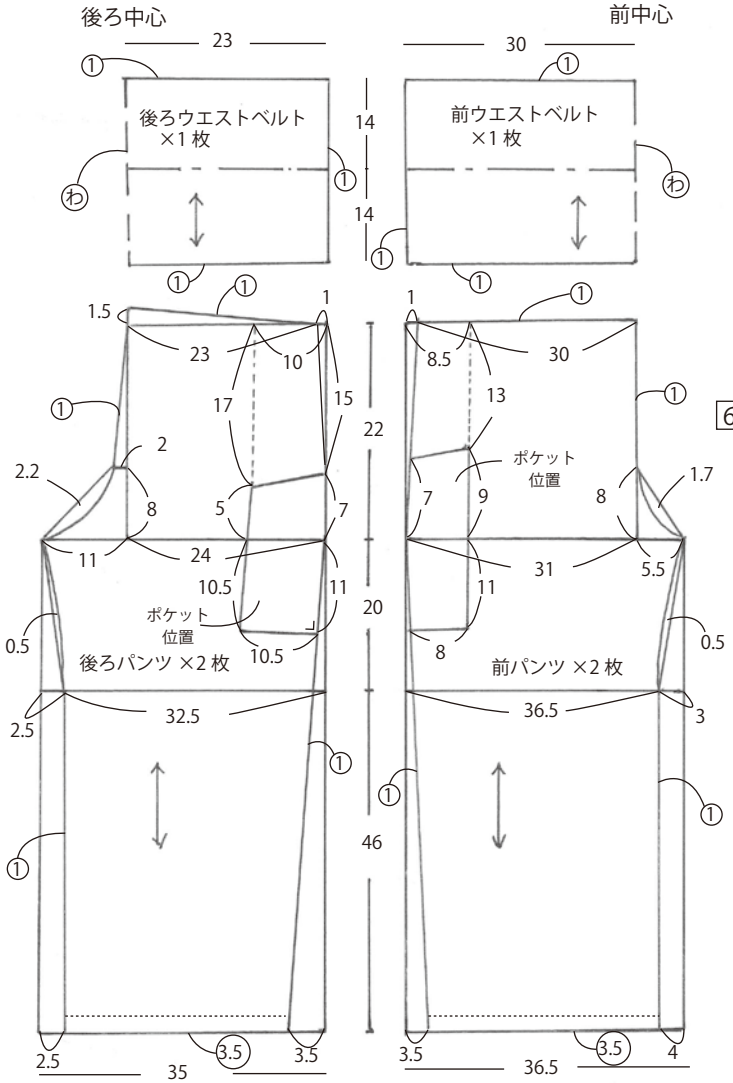

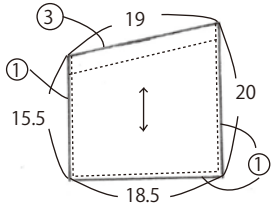

ポケット ×2 枚

＊○の部分は縫い代寸法です。
縫い代をつけて裁断して下さい。

5 ウエストベルトを作りパンツウエストに縫い付ける。

① ウエストベルトをアイロンで折り線をつけておく。

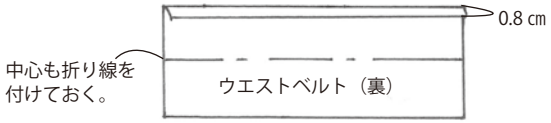

② 脇を縫い合わせゴム通し口は開けておく。

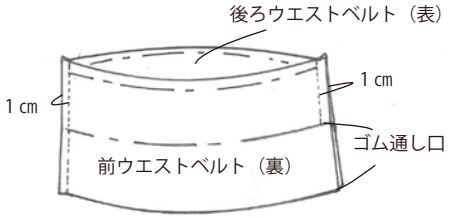

③ パンツのウエストにベルトを縫う。

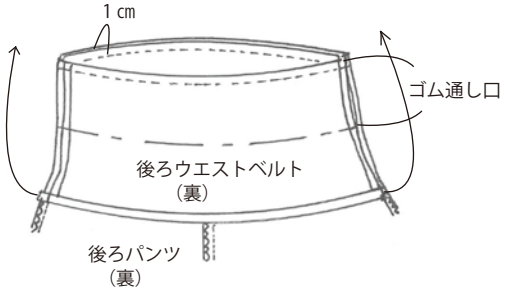

6 ウエストベルトを表に返しステッチをする。

㊟ ベルト幅が広い為
ねじれやすくなるので
まち針などで固定します。

＊縫い終わったら
まち針は抜いておく。

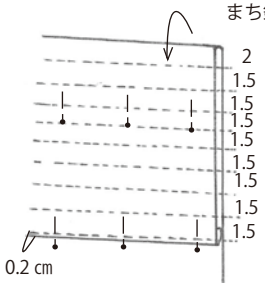

7 ゴムを通しゴム端は 1 ㎝重ね縫い止める。

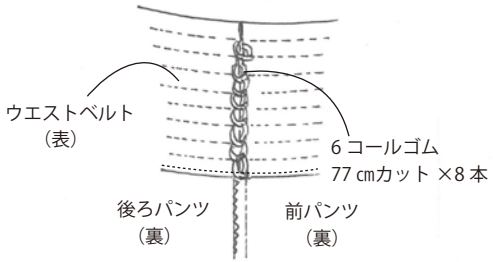

1 前後パンツの脇を縫い合わせ端ミシンをかける。

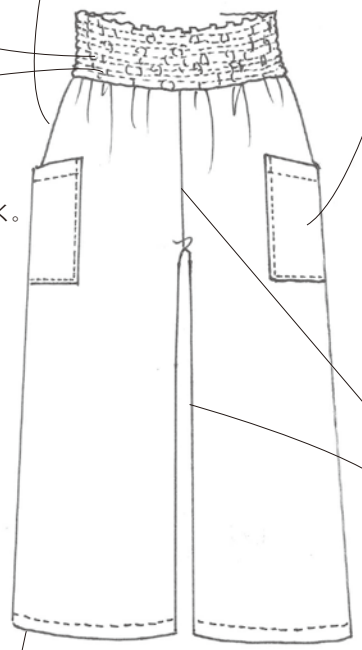

2 ポケットを作り脇にポケットをつける。

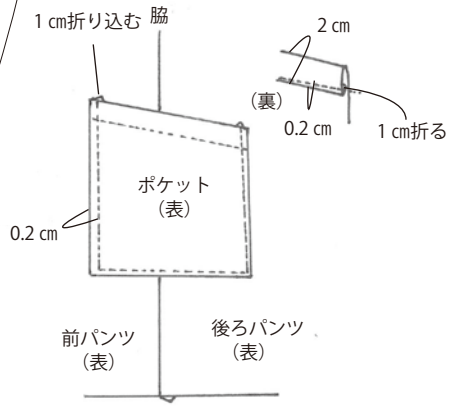

3 前後の股上を縫い合わせ端ミシンをかける。

4 股下を縫い合わせ端ミシンをかける。

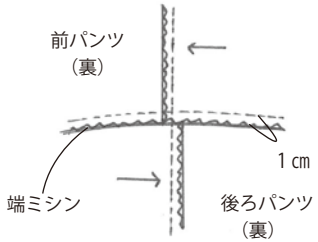
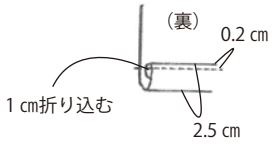
8 裾を三つ折り始末にする。