nani IRO 2011 recipe No.20

もんぺパンツ

サイズ：70〜80cm

材料：Wガーゼ生地
A柄 106cm巾×45cm
B柄 タテ20cm×ヨコ10cm
C柄 106cm巾×20cm
2cm巾ボタン×1個
2.5cm巾タックゴム×48cm
8コールゴム×36cm

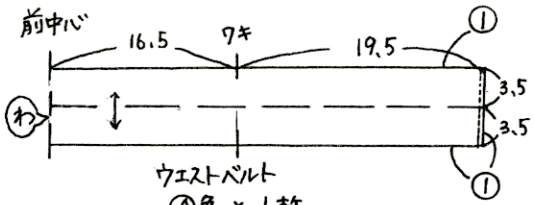

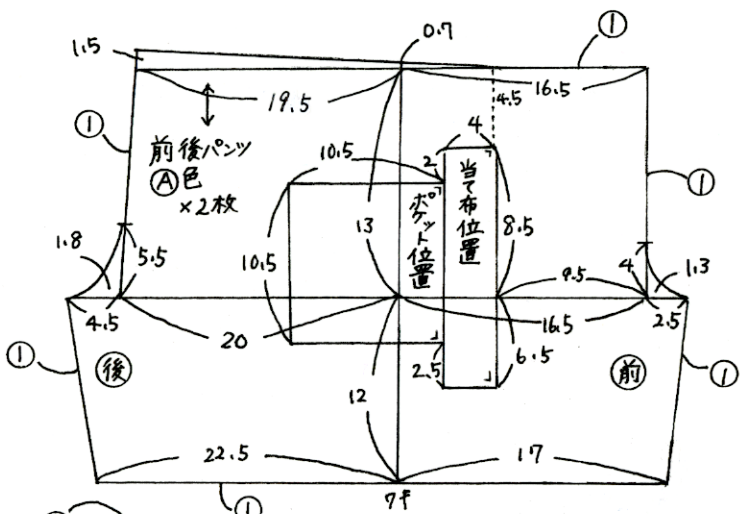

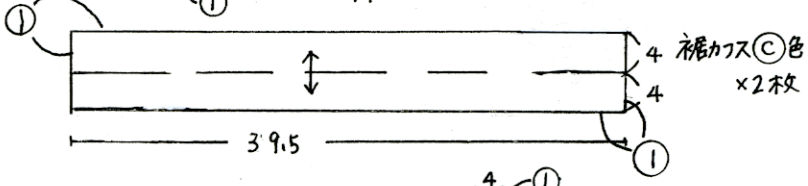

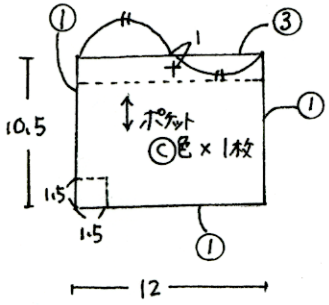

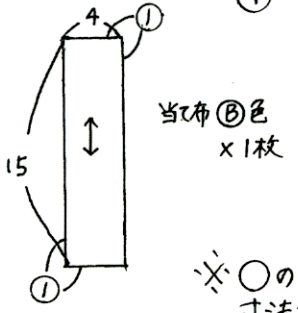

※○の部分は縫い代寸法です。縫い代をつけて裁断して下さい。

3、ウエストベルトをつける。

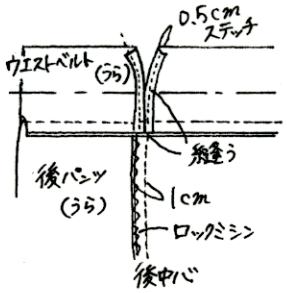

ゴム通し口を仕上げる

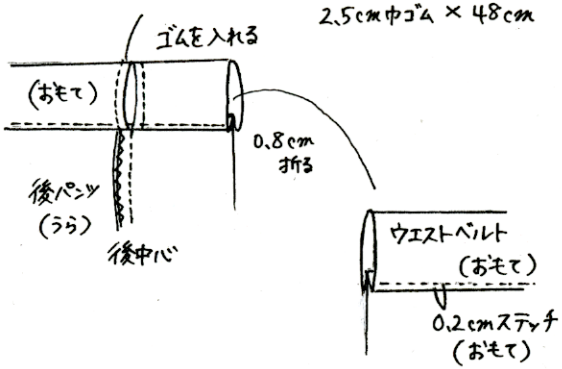

1、ポケットをつける。

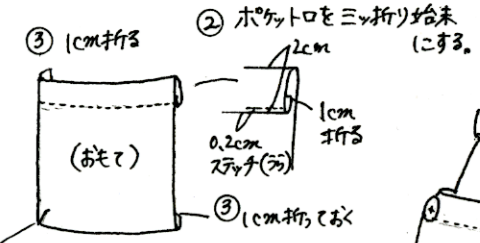

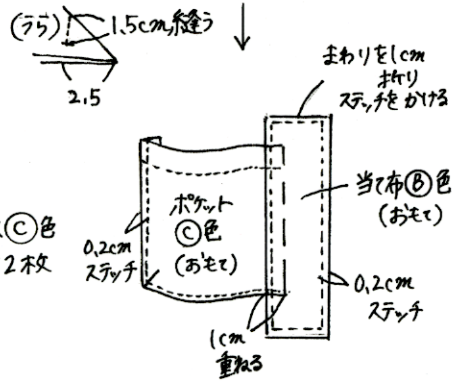

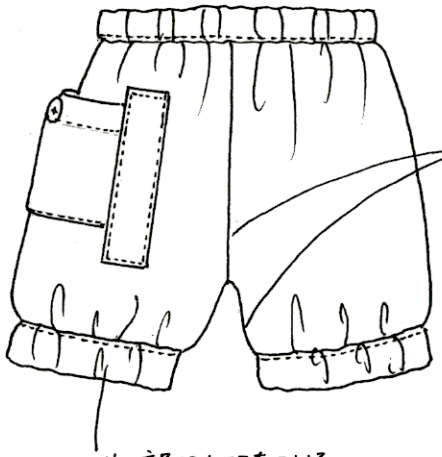

2、股と股下を縫い合わせ、ロックミシンをかける。

4、裾にカフスをつける。

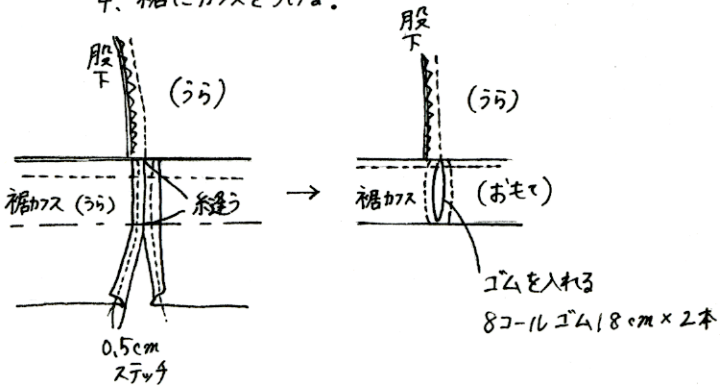

5、ポケット口に2cm巾ボタンをつける。