nani IRO 2017 recipe No.03

Kid’ s 100size Salopette Skirt

（サイズ 100）

材料　W ガーゼ生地ー 106 ㎝幅 ×130 ㎝
11.5 ㎜幅ボタンー 2 個

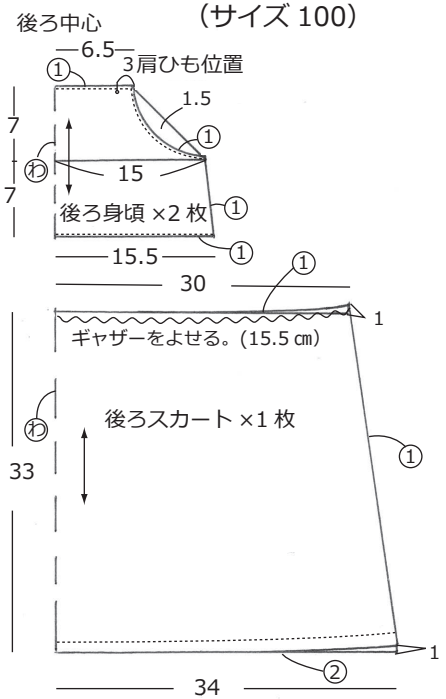

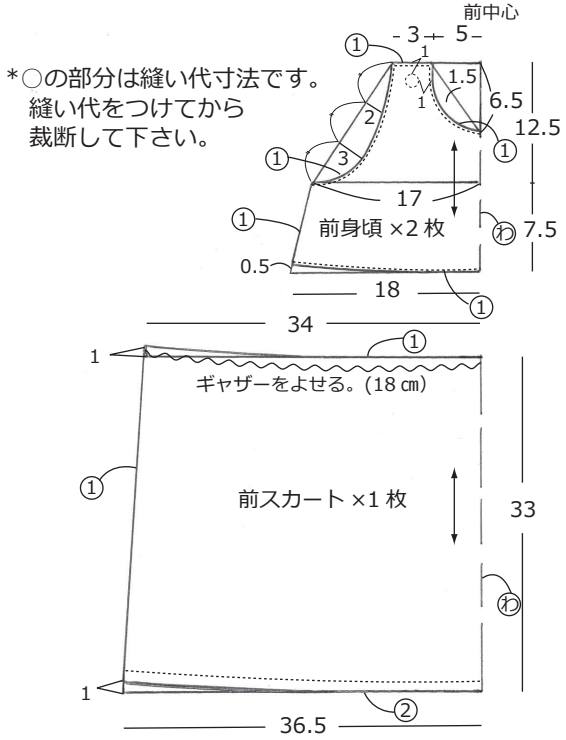

*○の部分は縫い代寸法です。
縫い代をつけてから
裁断して下さい。

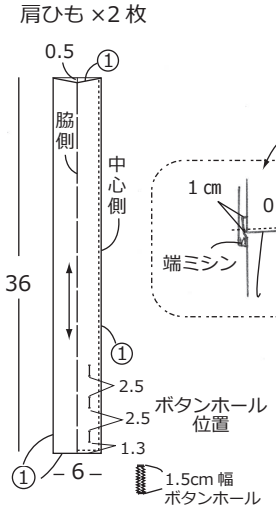

1 肩ひもを作っておく。

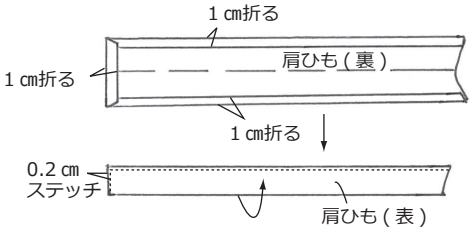

2 後ろ身頃に肩ひもを仮止めし
裏面の身頃裾のみ端ミシンをかけておく。

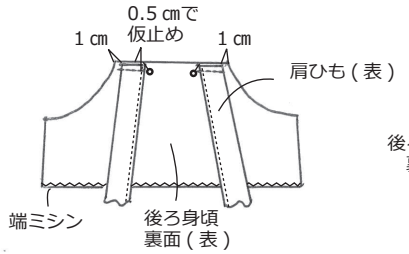

3 身頃の表面と裏面のそれぞれの
脇を縫い合わせる。

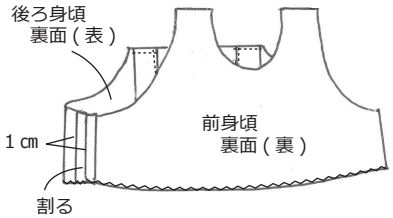

4 身頃の表面と裏面を重ね合わせ
周りを縫い切り込みをいれる。

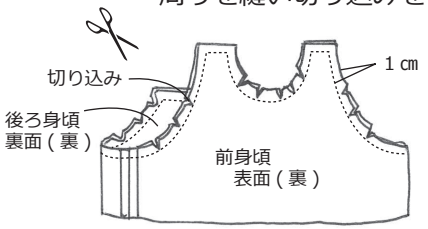

6 前後スカートの脇を縫い合わせ端ミシンをかけ
ウエストにギャザーをよせる。

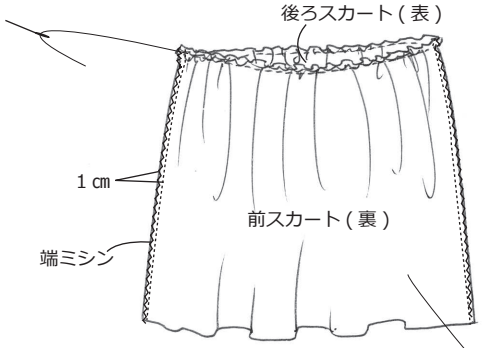

7 身頃とスカートを縫い合わせ
身頃周りにステッチをする。

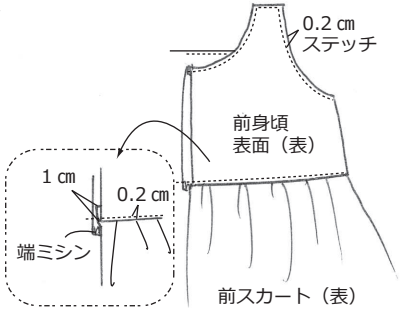

5 表に返しアイロンで周りを
整えておく。

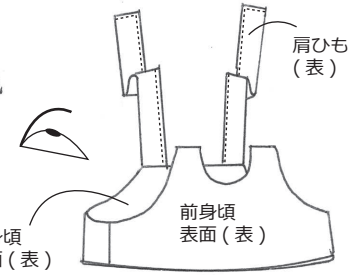

8 裾を三つ折り始末にする。

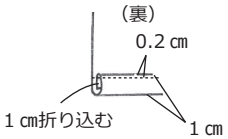

9 肩ひもにボタンホールを開け
前身頃裏側にボタンをつける。